JEUX DE DECOUPAGE ET COLLAGE

Les idées proposées sont dans l'ordre croissant de difficulté.

- LA FRAISE
  Découper librement des morceaux de papier. L'idéal est d'avoir du papier rouge sinon différentes couleurs ou des catalogues, pubs colorés. Remplir la fraise de ces petits découpage sans dépasser.
  Autre solution : déchirer des petits morceaux de papier

- LE MAÇON
  Préparer des bandes de papier de différentes hauteurs. L'enfant à juste à couper des carrés ou rectangles, le plus droits possible. Il aide la maçon à construire la maison en collant ses « pierres » de bas en haut.
  Consignes : pas de trous entre les pierres, elles doivent se toucher, on ne cache ni la porte, ni la fenêtre

- LE PUZZLE DE LA VOITURE (TPS-PS)
  Découper sur les pointillés, coller les morceaux de la voiture. Laisser sécher et colorier

- LES PUZZLES DE CHIEN (plutôt MS)
  Découper sur les pointillés, retrouver et coller les deux parties de chaque chien

- LA BOUCHE DU DINOSAURE
  Découper les petits triangles et les coller dans la bouche du dinosaure.
  Veiller à ce que les dents soient dans le bon sens…
  Pour compléter l'exercice vous pouvez demander à l'enfant de tracer des petits ponts dans le corps du dinosaure pour faire ses écailles (ils ont travaillés la forme en graphisme !)

- LA MARE AUX CANARDS
  Colorier les canards, découper les vagues de la mare. Coller soit sur une grande feuille(A3) de couleur en espaçant les vagues pour laisser apparaître la couleur entre les vagues, soit sur deux feuilles différentes, de couleur, mais en laissant toujours un espace entre les vagues.
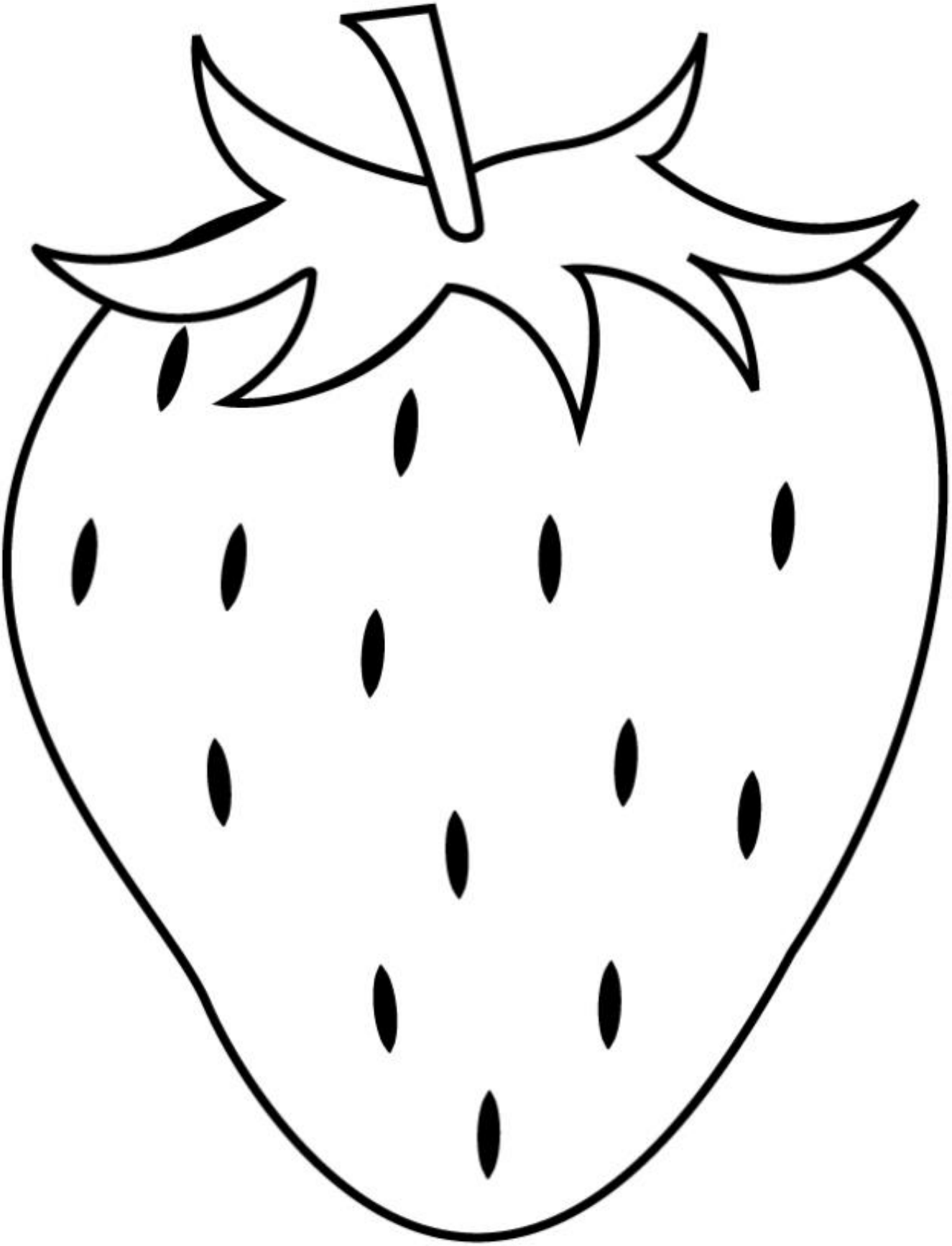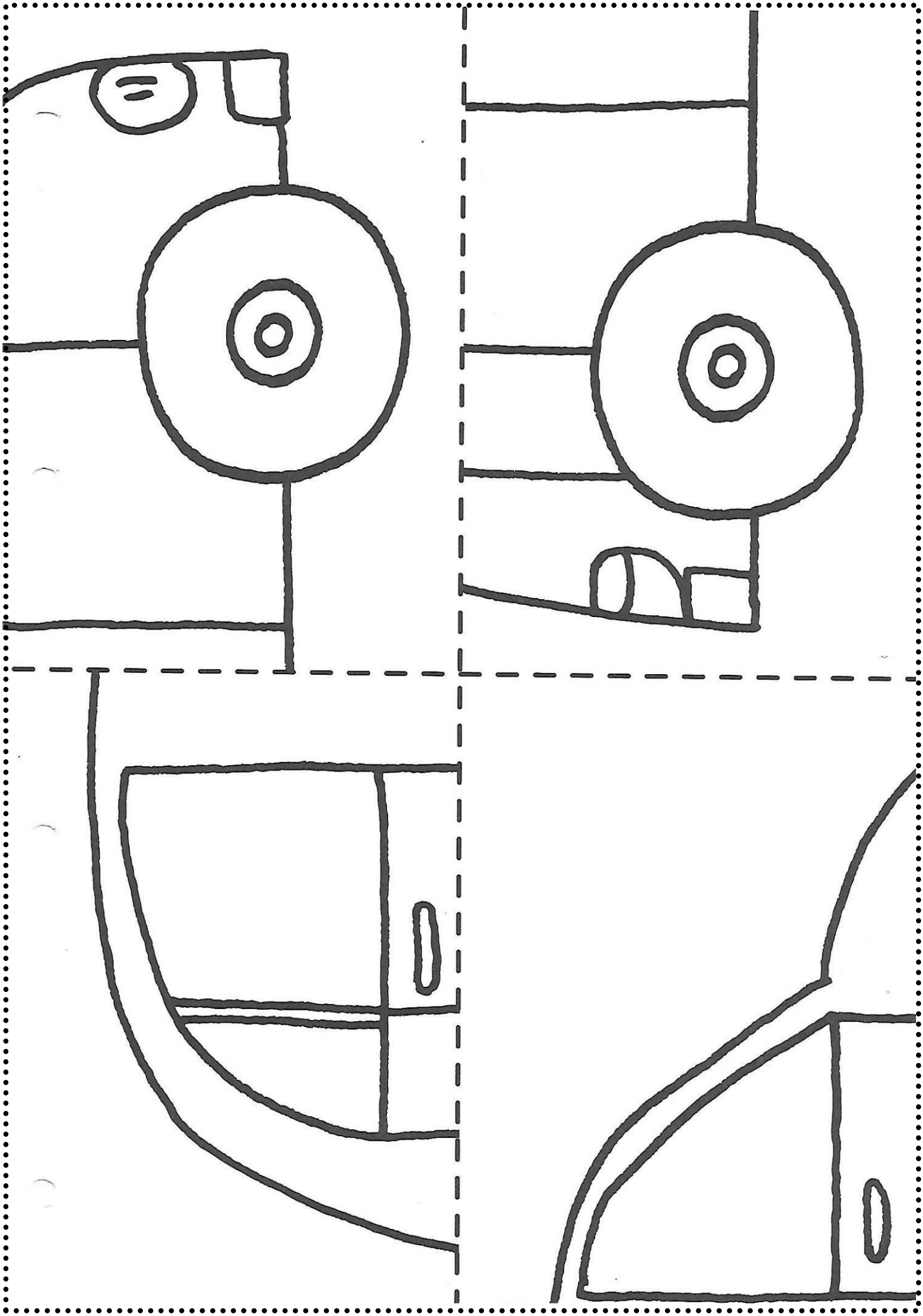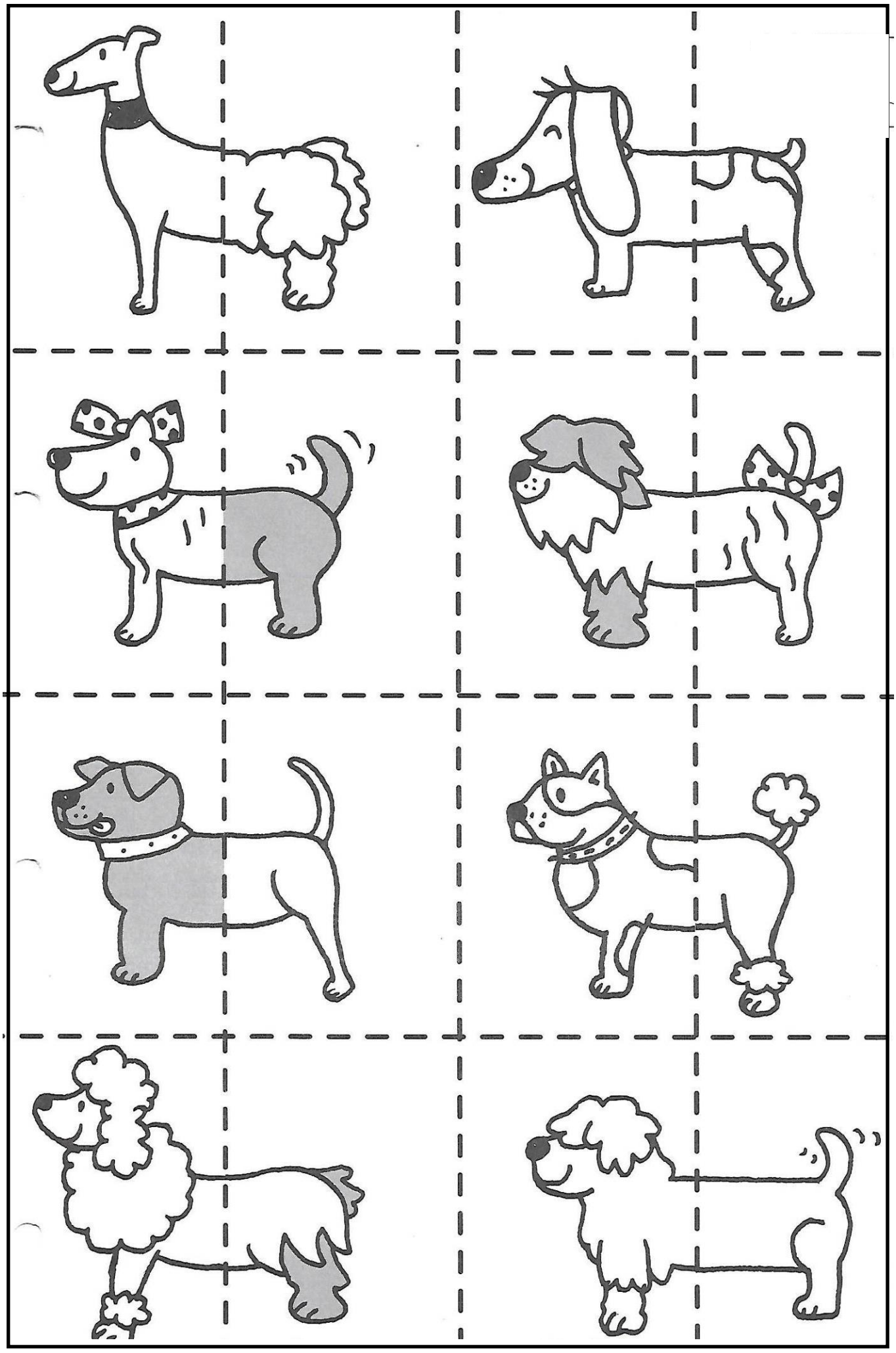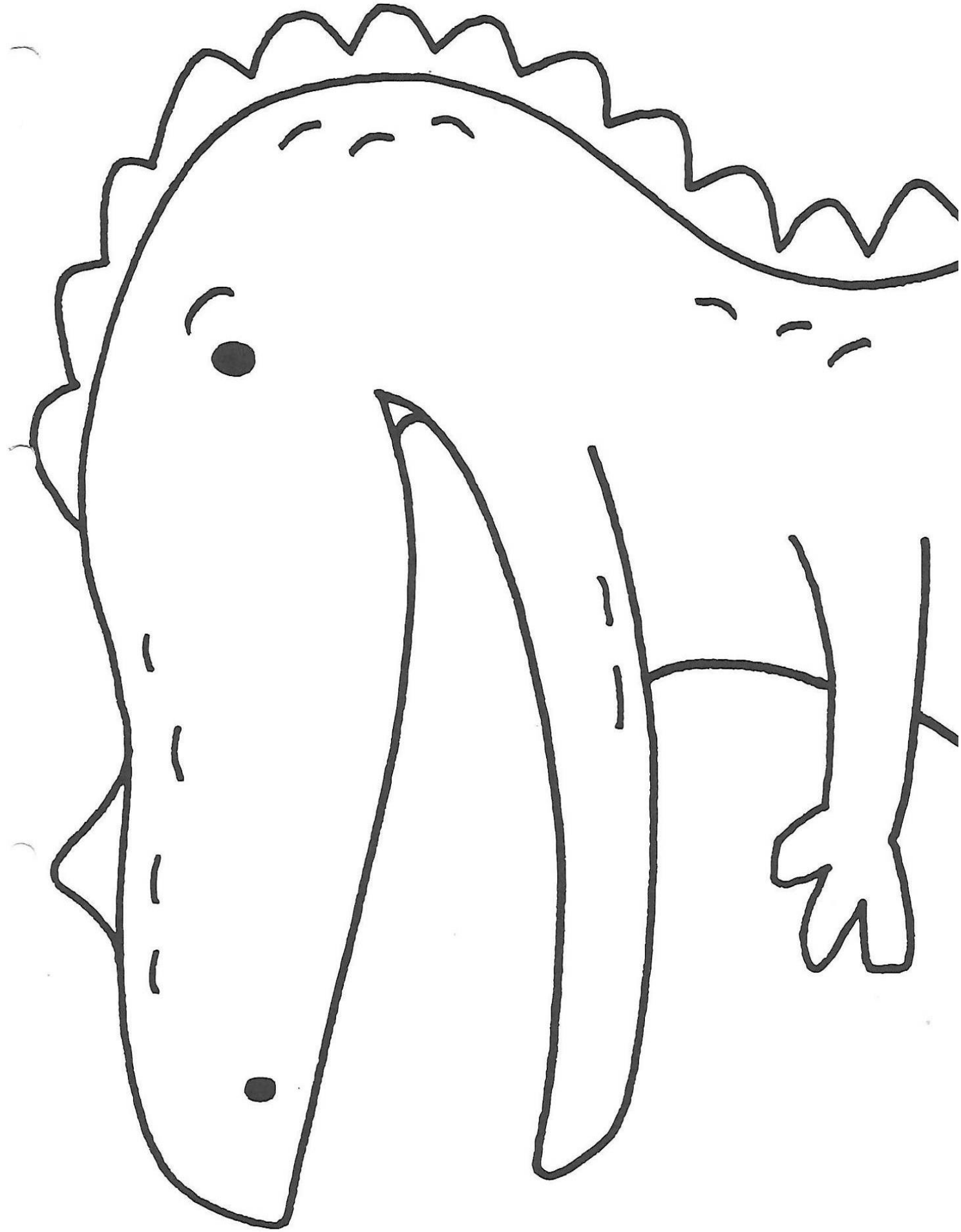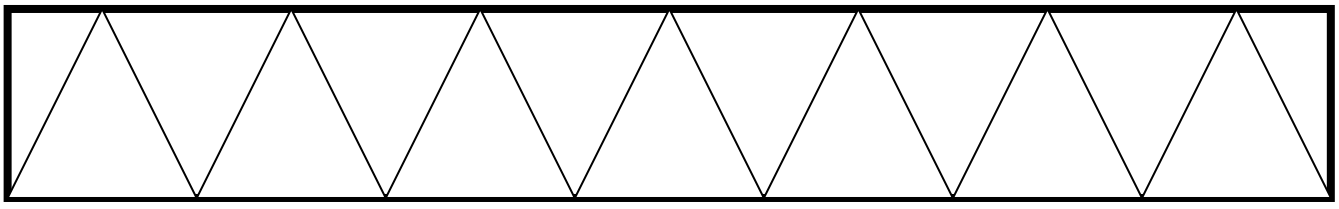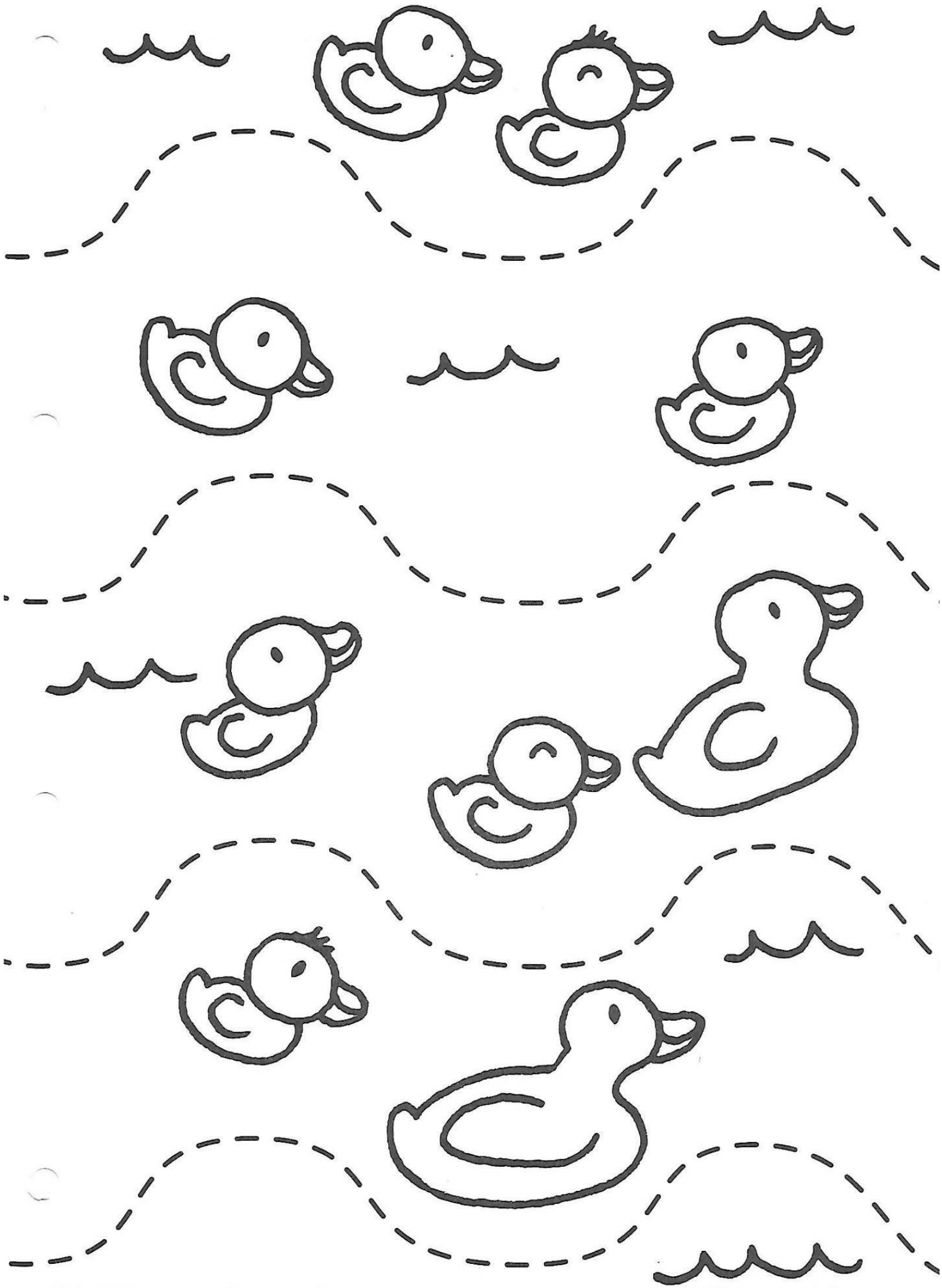
BELLE FRAISE ! J'AI ENVIE DE TE CROQUER